有刷轴流电机 24V DC
Brush Axial Motor 24V DC

专利产品Patents:
专利号：ZL200720124740.1
专利号：ZL200720187994.8
专利号：ZL200720187993.3

E1 10R-035597

型号/Model:

Tonada 5300077

产品编号 P/N:

05.24.01-5300077

产品特点:

长使用寿命
可靠性高
低耗能
低噪音
低振动
低电磁干扰
装配结构紧凑
重量轻

Features:

Long Service Life
High Reliability
Low Power Consumption
Low Noise
Low Vibration
Low Electro Magnetic Interference
Compact Mounting Structure
Light Weight

试验电压 26V DC Test Voltage 26V DC

输入电流 Current Input 安培（mA）		转速 RPM (r/min)
空载 No load	0.65MAX	3344±10%
负载 Load	3.5MAX	2667±10%

安装尺寸图（单位：毫米）Dimension（Unit：mm）

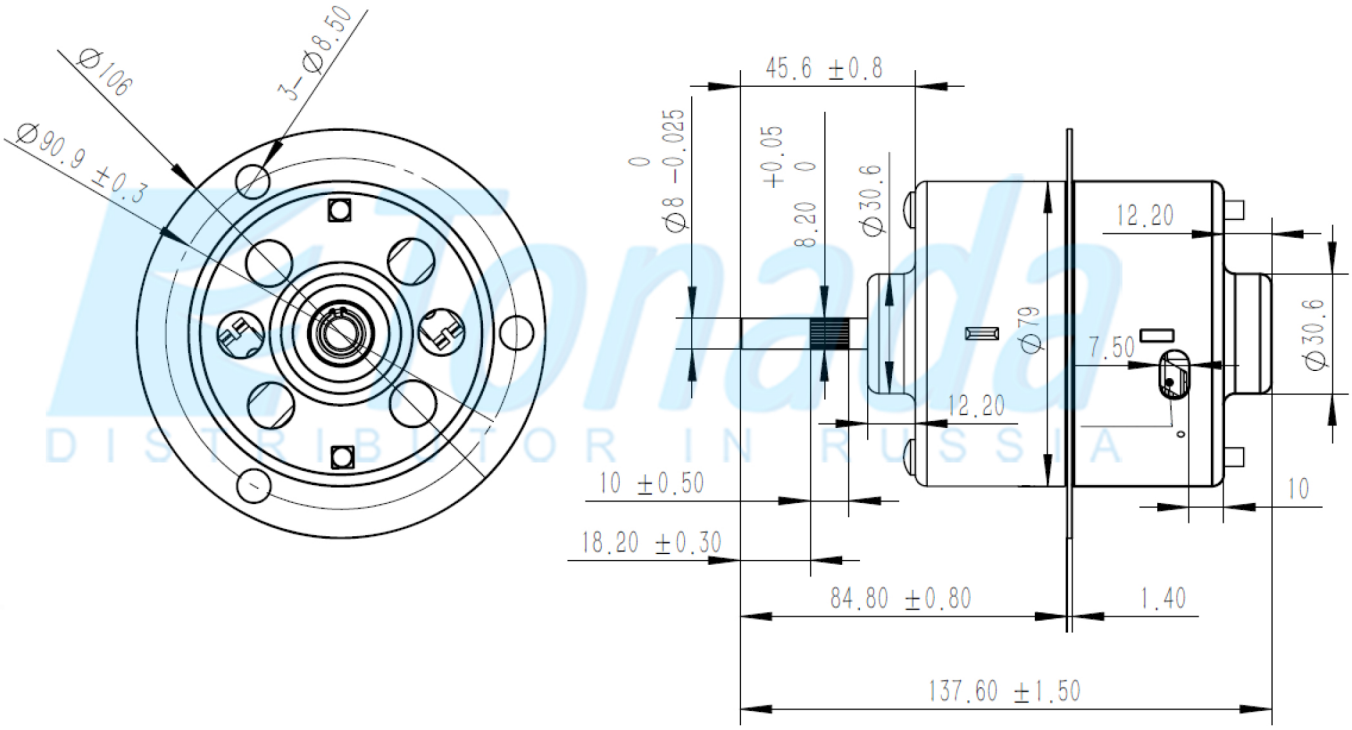

Tonada DISTRIBUTOR IN RUSSIA